Processo Seletivo
1º semestre/2027

Redação
Língua Portuguesa
Matemática
Conhecimentos Gerais

Araxá, 23 de outubro de 2026

INSTRUÇÕES GERAIS E ORIENTAÇÕES PARA A PROVA

ESTRUTURA DO CADERNO DE QUESTÕES

- Este caderno contém **30 questões objetivas** (com 5 alternativas cada), distribuídas em:
  - **10 questões** de Língua Portuguesa;
  - **10 questões** de Matemática;
  - **10 questões** de Conhecimentos Gerais.
- Apresenta também **1 (uma) proposta de Redação**.

ATENÇÃO ÀS REGRAS DA AVALIAÇÃO

1. **Preenchimento do Gabarito:** Utilize **exclusivamente caneta esferográfica de tinta preta ou azul** para assinalar a folha de respostas.
2. **Respostas:** Cada questão possui **apenas uma alternativa correta**. Não deixe nenhuma questão em branco.
3. **Duração da Prova:** O tempo total para realização do exame é de **3 (três) horas**.
4. **Tempo Mínimo de Permanência:** O tempo de sigilo é de **1 (uma) hora e 30 minutos** (período mínimo de permanência em sala antes de entregar a prova).

BOA PROVA!

COORDENAÇÃO COPESE

INSTRUÇÕES PARA A REDAÇÃO

Você encontrará uma situação para fazer sua redação. A partir dele, redija um texto dissertativo. Atente-se: à clareza e consistência dos argumentos em defesa de um ponto de vista sobre o assunto; à coesão e coerência do texto; ao domínio do português padrão. Ao final, proceda a uma revisão textual, considerando todos os critérios mencionados acima. Utilize, no mínimo, 20 linhas e, no máximo, 30 linhas da folha reservada à produção de seu texto.

PROPOSTA DE REDAÇÃO
TEXTO I
A inteligência artificial e os novos desafios para a formação dos jovens

A inteligência artificial já faz parte do cotidiano de milhões de pessoas. Ferramentas capazes de produzir textos, imagens, vídeos e respostas em poucos segundos passaram a ser utilizadas para estudar, trabalhar, criar conteúdo e solucionar problemas. No ambiente educacional, essas tecnologias podem ampliar o acesso ao conhecimento e favorecer novas formas de aprendizagem.

Ao mesmo tempo, o uso indiscriminado da inteligência artificial provoca questionamentos importantes. Se uma ferramenta pode escrever um texto, resolver uma questão ou produzir uma pesquisa, quais conhecimentos e habilidades os estudantes precisam desenvolver? Como garantir que a tecnologia seja utilizada como instrumento de aprendizagem, e não como substituta do esforço intelectual? Nesse cenário, saber utilizar a inteligência artificial de maneira ética, crítica e responsável torna-se um dos desafios da educação contemporânea.

TEXTO II



Proposta de redação

A partir da leitura dos textos motivadores e de seus conhecimentos sobre o assunto, escreva um texto dissertativo-argumentativo, em modalidade escrita formal da língua portuguesa, sobre o tema:

Inteligência artificial na educação: entre as possibilidades de aprendizagem e os riscos para a autonomia intelectual dos jovens.

LÍNGUA PORTUGUESA

QUESTÃO 1
Leia o texto a seguir:

Em uma sociedade na qual a informação circula em velocidade crescente, saber ler deixou de ser apenas uma habilidade de decodificação. Ler implica selecionar, relacionar, questionar e, sobretudo, reconhecer que todo texto é produzido a partir de determinadas condições históricas, sociais e ideológicas. O leitor competente não é aquele que aceita passivamente o que lê, mas aquele que estabelece relações entre o texto, seu contexto e os conhecimentos que mobiliza para interpretá-lo.

Considerando as ideias desenvolvidas no texto, assinale a alternativa **CORRETA.**

A) A velocidade de circulação das informações tornou dispensável o conhecimento das condições de produção dos textos.
B) A competência leitora depende prioritariamente da capacidade de identificar informações explícitas, independentemente dos conhecimentos prévios do leitor.
C) A leitura competente pressupõe uma postura ativa, que articula elementos textuais, contexto de produção e conhecimentos do leitor.
D) A interpretação de um texto deve restringir-se às intenções declaradas pelo autor, evitando inferências que ultrapassem a superfície textual.
E) O reconhecimento das condições ideológicas de um texto compromete a objetividade da leitura, tornando sua interpretação necessariamente subjetiva

QUESTÃO 2
Leia o texto.
Quando a universidade anunciou a criação de uma plataforma digital para ampliar o acesso aos materiais acadêmicos, a professora Helena comemorou a iniciativa. Na reunião seguinte, entretanto, questionou a ausência de equipamentos e de conexão adequada para parte dos estudantes. “Disponibilizar o conteúdo é um passo importante”, afirmou, “mas precisamos garantir que todos possam, de fato, acessá-lo”.
A fala da professora permite inferir que:

A) a professora considera que as plataformas digitais devem substituir integralmente os materiais impressos.
B) a disponibilização de recursos digitais garante, por si só, a democratização do acesso ao conhecimento.
C) a iniciativa da universidade é inadequada, pois os recursos tecnológicos não contribuem para a aprendizagem.
D) a democratização do acesso aos materiais acadêmicos depende tanto da disponibilização do conteúdo quanto das condições concretas de acesso.
E) a dificuldade de acesso aos materiais acadêmicos decorre exclusivamente da falta de interesse dos estudantes.

QUESTÃO 3
Leia o fragmento:
A expansão das bibliotecas digitais ampliou as possibilidades de acesso à informação. Isso não significa, contudo, que as desigualdades educacionais tenham sido superadas, **uma vez que** o acesso aos recursos tecnológicos permanece condicionado por fatores econômicos e sociais.
A expressão destacada estabelece, no contexto, uma relação de:

A) concessão, pois introduz uma ideia contrária à expectativa gerada pela oração anterior.
B) causa, pois apresenta uma justificativa para a permanência das desigualdades educacionais.
C) consequência, pois indica o resultado inevitável da expansão das bibliotecas digitais.
D) condição, pois estabelece um requisito para a ampliação do acesso à informação.
E) finalidade, pois explicita o objetivo das desigualdades educacionais

QUESTÃO 4

Considere o período:

Os pesquisadores que analisaram os dados publicados no relatório identificaram inconsistências metodológicas.

A respeito da oração subordinada destacada — “que analisaram os dados publicados no relatório” —, assinale a alternativa **CORRETA.**

A) Trata-se de uma oração subordinada adjetiva explicativa, que acrescenta uma informação acessória sobre todos os pesquisadores.
B) Trata-se de uma oração subordinada substantiva subjetiva, que exerce a função de sujeito da oração principal.
C) Trata-se de uma oração subordinada adverbial causal, que explica o motivo da identificação das inconsistências.
D) Trata-se de uma oração subordinada adjetiva restritiva, que delimita o grupo de pesquisadores ao qual se atribui a identificação das inconsistências.
E) Trata-se de uma oração subordinada adverbial consecutiva, que expressa o resultado da análise dos dados.

QUESTÃO 5

Leia o período:

Os estudantes que participaram da pesquisa apresentaram propostas para a reformulação do projeto.

Considere a possibilidade de inserir vírgulas para isolar a oração “que participaram da pesquisa”.

A alteração para “Os estudantes, que participaram da pesquisa, apresentaram propostas para a reformulação do projeto” produz qual mudança de sentido?

A) A oração passa a restringir o sentido de “estudantes”, indicando que apenas alguns participaram da pesquisa.
B) A oração passa a apresentar a participação na pesquisa como uma informação explicativa sobre os estudantes, sem restringir o referente a um grupo específico.
C) A oração passa a exercer a função de complemento nominal do substantivo “estudantes”.
D) A oração passa a indicar uma circunstância temporal relacionada à apresentação das propostas.
E) A alteração não produz efeitos semânticos, pois o emprego das vírgulas é facultativo em orações subordinadas adjetivas.

QUESTÃO 6

Leia o enunciado:

Não basta ampliar o número de vagas na educação superior; é necessário assegurar condições para que os estudantes ingressem, permaneçam e concluam seus cursos.

A organização argumentativa desse enunciado fundamenta-se:

A) na apresentação de duas propostas contraditórias, das quais apenas a segunda pode ser executada.
B) na defesa de que a ampliação das vagas é irrelevante para a democratização da educação superior.
C) na distinção entre o acesso formal à educação superior e a garantia de condições efetivas de permanência e conclusão.
D) na afirmação de que a conclusão dos cursos depende exclusivamente do desempenho individual dos estudantes.
E) na relação de causa e consequência entre a ampliação das vagas e a eliminação das desigualdades educacionais.

QUESTÃO 7
Leia a situação comunicativa.

Em uma conversa informal, um estudante afirma a um colega: “A gente vai entregar o trabalho amanhã”. Ao redigir um relatório acadêmico, utiliza a seguinte construção: “Entregaremos o trabalho amanhã”.

Com base nos conhecimentos sobre variação linguística e adequação, assinale a alternativa **CORRETA.**
A) A primeira construção é inadequada em qualquer situação comunicativa, pois não segue a norma-padrão.
B) A segunda construção é a única forma gramaticalmente possível de expressar a ideia de futuro em língua portuguesa.
C) A diferença entre as construções demonstra que a língua portuguesa apresenta uma única variedade legítima, utilizada em diferentes níveis de formalidade.
D) A escolha entre as construções deve considerar o contexto, o gênero textual, os interlocutores e o grau de formalidade da situação comunicativa.
E) A utilização de “a gente” caracteriza necessariamente desconhecimento das regras de concordância verbal.

QUESTÃO 8
Considere o período:

Embora os resultados da pesquisa sejam promissores, ainda é necessário ampliar a amostra para confirmar as hipóteses formuladas.

Assinale a alternativa que reescreve o período, preservando a relação lógico-semântica fundamental entre as orações e a correção gramatical.
A) Como os resultados da pesquisa são promissores, é desnecessário ampliar a amostra para confirmar as hipóteses formuladas.
B) Os resultados da pesquisa são promissores, portanto a ampliação da amostra é dispensável para confirmar as hipóteses formuladas.
C) Ainda que os resultados da pesquisa sejam promissores, a ampliação da amostra continua necessária para confirmar as hipóteses formuladas.
D) Os resultados da pesquisa são promissores, à medida que a ampliação da amostra confirma as hipóteses formuladas.
E) Os resultados da pesquisa são promissores, visto que ainda é necessário ampliar a amostra para confirmar as hipóteses formuladas.

QUESTÃO 9
Leia o fragmento de uma notícia hipotética.
Segundo a pesquisadora responsável pelo estudo, os resultados sugerem que a leitura frequente pode contribuir para o desenvolvimento do vocabulário. A especialista ressalta, entretanto, que novas investigações são necessárias para estabelecer relações mais precisas entre os hábitos de leitura e o desempenho linguístico.
A utilização das expressões “segundo a pesquisadora”, “sugerem”, “pode contribuir” e “são necessárias” evidencia:

A) a intenção de apresentar uma conclusão definitiva, eliminando qualquer possibilidade de questionamento dos resultados.
B) a construção de um discurso que atribui informações a uma fonte e explicita diferentes graus de certeza sobre os resultados apresentados.
C) a ausência de posicionamento enunciativo, uma vez que textos jornalísticos não apresentam marcas de modalização.
D) a substituição de informações científicas por opiniões pessoais, sem qualquer referência aos dados da pesquisa.

E) a defesa de que os resultados obtidos são insuficientes para formular qualquer hipótese sobre leitura e vocabulário.

QUESTÃO 10
Leia o texto.

“Penso, logo existo.”
Em tempos de exposição permanente nas redes sociais, talvez seja possível reformular a máxima: “Publico, logo existo”. A frase, evidentemente, não pretende substituir o pensamento pela publicação, mas provocar uma reflexão sobre a maneira como a visibilidade passou a participar da construção da identidade social.
A relação estabelecida entre o texto e a máxima filosófica de René Descartes constitui um exemplo de intertextualidade que:

A) reproduz literalmente o pensamento cartesiano, preservando integralmente seu sentido original.
B) contesta a existência do sujeito, negando a relação entre pensamento e consciência.
C) recupera uma formulação conhecida e a modifica para produzir uma reflexão crítica sobre a busca de visibilidade nas redes sociais.
D) utiliza a citação como argumento de autoridade para comprovar cientificamente que a identidade depende das publicações digitais.
E) elimina o sentido filosófico da formulação original, tornando impossível reconhecer a referência intertextual.

MATEMÁTICA

QUESTÃO 11
No Terminal Central de Araxá, chegam ônibus provenientes de diferentes setores da cidade. Um ônibus do Setor Norte chega ao terminal a cada 40 minutos, enquanto um ônibus do Setor Leste chega a cada 1 hora e 12 minutos.
Se, às 10h de determinado dia, chegaram ao terminal, ao mesmo tempo, um ônibus do Setor Norte e outro do Setor Leste, o próximo horário em que ônibus dessas duas origens chegarão novamente ao terminal ao mesmo tempo será às

A) 14h.
B) 15h26.
C) 16h.
D) 17h30.
E) 17h52.

QUESTÃO 12
Em uma enquete sobre as atividades físicas que cidadãos praticam para a redução de problemas de saúde, foram obtidos os seguintes dados:

- **42** pessoas pedalam;
- **68** pessoas caminham;
- **46** pessoas nadam;
- **8** pessoas pedalam e nadam;
- **6** pessoas nadam e caminham;
- **12** pessoas pedalam e caminham;
- **4** pessoas praticam os três esportes;
- **26** pessoas não praticam nenhum desses esportes

Diante dos dados apresentados, o número de cidadãos que praticam apenas caminhada é:
A) 48 B) 50 C) 52 D) 53 E) 54

QUESTÃO 13

Em uma fábrica de autopeças, 5 máquinas trabalhando juntas com a mesma capacidade produzem 1 lote de 100 peças em 7 dias. Para atender a um pedido de 3 lotes (contendo 100 peças em cada lote, totalizando 300 peças), a fábrica manteve as máquinas operando no mesmo ritmo e concluiu a entrega em 35 dias.

Quantas máquinas foram utilizadas para cumprir esse prazo?

A) 1
B) 2
C) 3
D) 4
E) 5

QUESTÃO 14

O UNIARAXÁ faz parte da história de Araxá e da região. Ao longo de sua trajetória, a instituição tem contribuído para a formação de profissionais e para o desenvolvimento social e econômico de Araxá e dos municípios vizinhos. Em 2026, ao completar 54 anos, o UNIARAXÁ reafirma seu compromisso com a educação, a inovação e a transformação de vidas.

Fonte: https://portalimbiara.com.br/noticia/categoria/1/cidade/link/23666/uniaraxa-celebra-54-anos-com-expansao-de-cursos-e-foco-na-formacao-de-profissionais-para-a-regiao-de-araxa Adaptado. Acesso: 30. Set 2026

Para a divulgação de um evento comemorativo dos 54 anos do UNIARAXÁ, foram escolhidos 10 alunos, que deveriam ser organizados em grupos de 4 alunos para participar de uma atividade de divulgação.

Considerando que a ordem dos alunos dentro de cada grupo não altera a formação do grupo, quantos grupos distintos de 4 alunos podem ser formados a partir dos 10 participantes?

A) 120 B) 180 C) 210 D) 240 E) 360

QUESTÃO 15

Ezequiel estava estudando matemática e copiou o seguinte gráfico de uma parábola da forma

$$y = -x^2 + bx + c$$

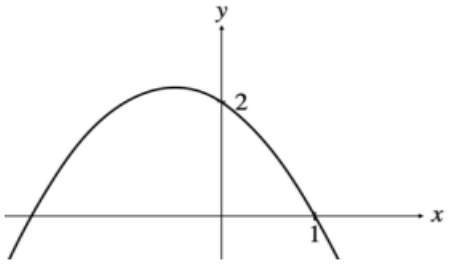

Qual é o valor de b?

A) 3 B) 2 C) 1 D) -1 E) -3

QUESTÃO 16

Um engenheiro ao inspecionar a estrutura do telhado de um galpão, constatou que a viga metálica (segmento de reta) que liga o ponto A ao ponto B apresentou defeito e precisa ser substituída. Para efetuar a troca, o engenheiro considerou que as distâncias dos pontos A e B ao ponto *O* são, respectivamente, 5m e 10m e que o ângulo α é um terço de 45º.

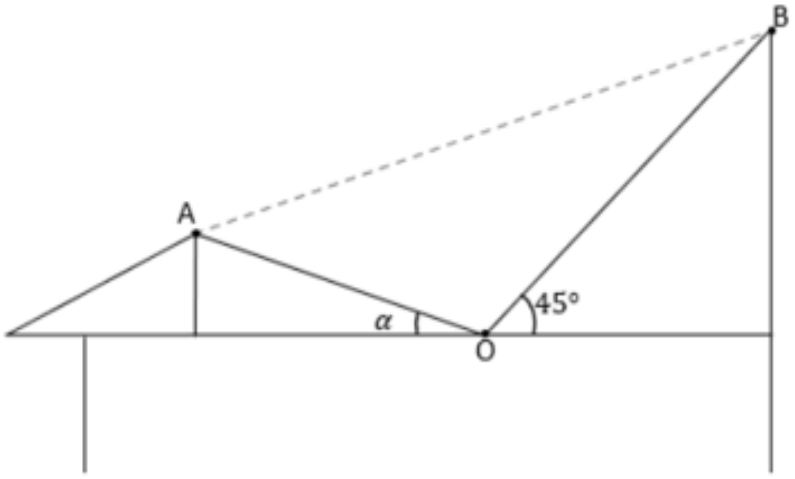

O comprimento, em metros, da viga que deverá ser substituída pelo engenheiro é:

A) $5\sqrt{3}$
B) $5\sqrt{5}$
C) $5\sqrt{6}$
D) $5\sqrt{7}$
E) $5\sqrt{10}$

QUESTÃO 17

Um plano de expansão de um provedor de internet pretende instalar 50 km de cabos no primeiro ano. A partir de então, a cada ano, a meta é instalar 15 km a mais que no ano anterior.
Supondo que esse padrão seja mantido, a quantidade de cabo instalada no décimo ano será de:

A) 125 km
B) 155 km
C) 185 km
D) 215 km
E) 245 km

QUESTÃO 18

A cidade fictícia Vila do Sol Crescente conta com uma população de 500.000 moradores. Uma campanha sobre hábitos saudáveis espera atingir 40% da população. Sabendo que hoje apenas 20.000 moradores participaram da campanha, analise as afirmações a seguir:

I) Apenas 10% da meta foi atingida até o momento.
II) Faltam 480.000 moradores para atingir a meta.
III) A meta da campanha é de 200.000 moradores.
IV) Metade da meta já foi alcançada.
V) A campanha já atingiu a meta.

Agora, assinale a alternativa que contém a resposta **CORRETA**:

A) Apenas as afirmações I, II e III estão corretas.
B) Apenas as afirmações I e III estão corretas.
C) Apenas as afirmações I, II e IV estão corretas.
D) Apenas as afirmações II e V estão corretas.
E) Todas as afirmações estão corretas.

QUESTÃO 19

Uma loja especializada em reparos em aparelhos celulares dispunha de 120 telas que serviam em dois modelos de aparelhos: A e B. Dadas as características técnicas desses aparelhos, a loja cobrou R$ 40,00 para trocar a tela de um celular do modelo A e R$ 43,00 para trocar a tela de um celular do modelo B. Ao fazer reparos em 120 celulares desses dois modelos, a loja arrecadou R$ 5.010,00. Logo, a quantidade de celulares do modelo A e do modelo B reparados foram, respectivamente:

A) 53 e 67
B) 67 e 53
C) 50 e 70
D) 54 e 66
E) 60 e 60

QUESTÃO 20

Um brinquedo muito comum em parques de diversões é o balanço. O assento de um balanço fica a uma altura de meio metro do chão, quando não está em uso. Cada uma das correntes que o sustenta tem medida do comprimento, em metro, indicada por x. A estrutura do balanço é feita com barras de ferro, nas dimensões, em **metro, conforme a figura** com barras laterais medindo 3m e a base medindo 2m.

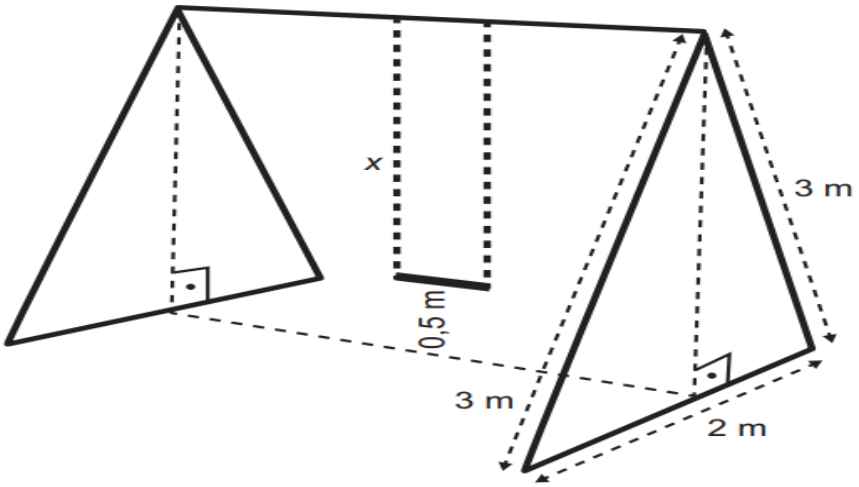

Nessas condições, o valor, em metro, de x é igual a:

A) $\sqrt{2}$ - 0,5
B) $\sqrt{8}$ - 0,5
C) 1,5
D) $\sqrt{10}$
E) 6

CONHECIMENTOS GERAIS

QUESTÃO 21

O vício em apostas é uma condição psiquiátrica denominada clinicamente como “jogo patológico” ou “transtorno do jogo”. Trata-se de um problema de saúde mental reconhecido pela Organização Mundial da Saúde (OMS) e previsto tanto na Classificação Internacional de Doenças (CID) quanto no Manual Diagnóstico e Estatístico de Transtornos Mentais (DSM).

Considerada um transtorno dos hábitos e dos impulsos, a condição tem como principal característica a ocorrência de episódios repetidos e frequentes de jogo, que dominam a vida da pessoa. Com isso, ela torna-se incapaz de controlar o tempo e o dinheiro gastos, mesmo em situações em que isso leva a prejuízos sociais, profissionais e familiares.

Embora esse tipo de dependência já seja documentado há décadas pelos especialistas, com a popularização das plataformas de apostas online – as famosas bets –, esse comportamento danoso ganhou nova roupagem e proporção.

HOSPITAL ISRAELITA ALBERT EINSTEIN. O risco das “bets”: 5 pontos para entender o vício em apostar. Vida Saudável, 15 jan. 2025. Disponível em: https://vidasaudavel.einstein.br/o-risco-das-bets-5-pontos-para-entender-o-vicioem-apostar/

O vício em plataformas de aposta tem gerado preocupação entre autoridades, e os brasileiros podem ter perdido até 35,9 bilhões de reais com essa prática em 2024, segundo estudos.

Com base no texto, assinale a opção que melhor reflete um aspecto relevante associado ao vício em apostas.

A) O vício em apostas envolve outras pessoas além do jogador, criando problemas sociais, familiares e financeiros.
B) A solução para o vício está associada à força de vontade, de modo que o indivíduo controle seu tempo e dinheiro.
C) O problema do vício é próprio de pessoas que possuem recursos financeiros para arcar com perdas nas plataformas.
D) As plataformas de apostas online repetem a mesma situação problemática do vício em jogos tradicionais.
E) O vício em apostas deve ser encarado como um problema mental e com solução individualizada.

QUESTÃO 22

A Copa do Mundo de 2026 entrou para a história por diversas novidades, entre elas, o fato de ser a primeira edição sediada por três países e contar com o maior número de partidas já disputadas em uma única Copa do Mundo. Uma das principais mudanças dessa edição foi o aumento do número de seleções participantes.

Quantos países disputaram a Copa do Mundo de 2026?

A) 24 B) 32 C) 40 D) 48 E) 64

QUESTÃO 23

Em abril de 2026 faleceu, aos 68 anos, um dos nomes mais conhecidos da história do basquete brasileiro. Nascido em Natal e apelidado de Mão Santa por causa da pontaria, ele disputou cinco edições dos Jogos Olímpicos e eternizou a camisa de número 14 da seleção brasileira. Qual das alternativas abaixo se refere a esse atleta?

A) Ubiratan Pereira Maciel.
B) Oscar Schmidt.
C) Marcel de Souza.
D) Anderson Varejão.
E) Nenê Hilário.

QUESTÃO 24
No dia 1º de janeiro de 2026, entrou em vigor uma nova regra para o Imposto de Renda no Brasil. A medida ampliou a faixa de isenção e impactou milhões de contribuintes, sendo considerada uma das principais mudanças econômicas do início do ano. Qual é o valor mensal de rendimento que passou a ser isento do Imposto de Renda a partir de janeiro de 2026?

A) R$ 3.000,00 B) R$ 4.000,00 C) R$ 5.000,00 D) R$ 6.000,00 E) R$ 7.000,00

QUESTÃO 25
Em março de 2026, o Exército Brasileiro anunciou um marco histórico relacionado à participação feminina em seus quadros. Na ocasião, a médica militar Cláudia Lima Gusmão Cacho tornou-se a primeira mulher a
A) pilotar um avião de caça das Forças Armadas brasileiras.
B) ser enviada para uma missão de paz pelas Forças Armadas.
C) ocupar o cargo de Ministra da Defesa.
D) foi indicada pelo Alto Comando do Exército para promoção ao posto de coronel de brigada.
E) ocupar o cargo de general do Exército Brasileiro.

QUESTÃO 26
No dia 1º de abril de 2026 aconteceu a missão espacial Artemis II, uma viagem ao redor da Lua que durou cerca de 10 dias. Em relação à missão Artemis II, analise as afirmativas:
I. A missão teve objetivo de testar, com humanos a bordo, sistemas essenciais da nave Orion, como suporte à vida, navegação e comunicação.
II. A abrir caminho para futuras missões tripuladas mais longas no espaço.
III. A Artemis II realizou testes, com a aeronave para conseguir pousar na lua e em outros planetas.
IV. Foi a mesma nave utilizada na viagem à lua em 1960.
V. A missão foi composta por quatro tripulantes.

Assinale a alternativa **CORRETA**:
A) Apenas as afirmativas I, II e V estão corretas.
B) Todas as afirmativas estão corretas.
C) Apenas as afirmativas II e III estão corretas.
D) Apenas as afirmativas I, III e IV estão corretas.
E) Todas as afirmativas estão incorretas

QUESTÃO 27
A análise dos indicadores de mercado de trabalho contidos no Radar Econômico revela uma mudança na dinâmica de contratações do setor de eventos no início de 2026. Sobre esse comportamento, assinale a alternativa que descreve **CORRETAMENTE** a atual fase do setor no acumulado do primeiro bimestre.

A) O setor vivencia um processo de estagnação setorial, caracterizado pela estabilidade no estoque de empregos em comparação ao último quadrimestre de 2025.
B) Verifica se uma crise estrutural de oferta de mão de obra qualificada, o que tem impedido que o setor de eventos atinja, em 2026, os níveis de absorção de trabalhadores registrados no biênio pós-pandemia.
C) O segmento apresenta saldo positivo na geração de empregos formais, embora esse resultado reflita uma tendência de acomodação do mercado, com um ritmo de crescimento menos intenso quando confrontado com a expansão registrada ao longo de 2025.
D) O setor mantém uma trajetória de expansão ininterrupta, registrando, no primeiro bimestre, aceleração superior à observada em todo o ano anterior, consolidando um ciclo de crescimento sem precedentes.
E) Os dados indicam uma reversão da curva de empregos, com a ocorrência de saldos negativos que sinalizam uma retração técnica frente ao patamar observado no período pré-pandemia.

QUESTÃO 28
O autor brasileiro Manoel Carlos, um dos nomes mais importantes da teledramaturgia nacional, faleceu em 10 de janeiro de 2026, no Rio de Janeiro. Nos últimos anos de vida, ele estava afastado do trabalho e enfrentava uma doença neurológica progressiva que afeta principalmente os movimentos, o equilíbrio e a coordenação motora. A doença que o acometia também tem como sintomas, tremor de repouso e rigidez muscular, além de instabilidade postural, alterações na fala, escrita e marcha (arrastar os pés), impactando significativamente sua qualidade de vida. Qual foi a doença que Manoel Carlos enfrentou nos últimos anos?

A) Esclerose múltipla B) Parkinson C) Alzheimer D) AVC E) Epilepsia

QUESTÃO 29
Diversos países europeus começaram a enviar no dia 15/01/2026, tropas militares para a Groenlândia em meio às ameaças dos Estados Unidos de uma possível tomada do território. Embora tenha governo autônomo, a região permanece sob soberania _____ e, portanto, protegida pelo guarda-chuva da Otan. Nas últimas semanas, o presidente americano, Donald Trump, afirmou que a ilha seria "vital" para os interesses estratégicos dos Estados Unidos e sugeriu que Washington devesse controlar o território.
Disponível em: https://veja.abril.com.br/coluna/veja-gente/o-bilionario-que-despertou-ointeresse-de-trump-pela-groenlandia/

Assinale a alternativa que preenche, **CORRETAMENTE**, a lacuna:
A) Holandesa.
B) Norueguesa.
C) Finlandesa.
D) Dinamarquesa
E) Portuguesa

QUESTÃO 30
O turismo internacional tem assumido papel cada vez mais relevante na economia brasileira, refletindo transformações econômicas, culturais e simbólicas no posicionamento do país no cenário global. O crescimento do fluxo de visitantes estrangeiros resulta de múltiplos fatores articulados, envolvendo condições econômicas, estratégias de divulgação e a retomada de grandes eventos. A análise desse fenômeno permite compreender como o Brasil passou a ser percebido como destino atrativo no mercado internacional de viagens. Com base nesse contexto, avalie as afirmações a seguir e registre (V), para verdadeiro, e (F), para falso.

(__) O crescimento do turismo internacional no Brasil está relacionado, entre outros fatores, ao câmbio favorável aos visitantes estrangeiros.
(__) A divulgação do Brasil no exterior foi apontada como elemento irrelevante para o aumento do fluxo turístico internacional.
(__) A retomada de grandes eventos culturais e esportivos contribuiu para ampliar a visibilidade do país como destino turístico.
(__) O aumento do turismo internacional ocorreu de forma isolada, sem relação com fatores econômicos ou promocionais.

A sequência **CORRETA**, de cima para baixo, é:
A) F, V, F, V.
B) V, V, F, F.
C) F, F, V, V.
D) V, F, F, V.
E) V, F, V, F.